SYMMETRIC

BOSSAUTO
Everyday Improving

UNA FORMA RÁPIDA DE PROTEGER EL INTERIOR DE TU VEHÍCULO.

La nueva cinta de enmascaramiento **SYMMETRIC** de Bossauto tiene dos caras de cinta simétricas para **proteger** el interior del vehículo y la goma de las diferentes aberturas durante el proceso de repintado. El uso de **Symmetric** agiliza todo el proceso de enmascaramiento y reduce el uso de materiales (burletes, cinta adhesiva, plástico con cinta, etc.), mejorando la rentabilidad del taller y ahorrando tiempo al usuario en el proceso de preparación del vehículo. **Symmetric** se presenta en rollos de 20 metros x 7,8 cm con precorte cada **12 cm** para facilitar la aplicación en zonas curvas.

DISEÑADO PARA **ENMASCARAR** JUNTAS DE GOMA EN VENTANAS, PUERTAS, CAPÓS Y MALETERO

- Resistente al agua
- Secado con lámparas **UV**
- Resiste temperaturas hasta **120ºC**

VENTAJAS:

> Reduce el uso de materiales de enmascaramiento.
> Acelera el proceso de enmascaramiento.
> Aplicable en todas las zonas móviles del vehículo: puertas, gomas, juntas de puertas, capó, maletero, etc.
> Adherencia sobre chapa y cristal.
> Protección total del interior del vehículo y de las juntas de goma de las aberturas.
> Mejora del acabado de la pintura en la zona protegida.

Ref. 100591

BOSSAUTO INNOVA, S.A.U.
Pol. Ind. Valldoriolf Thomas Edison 16, 08430
La Roca del Vallés. Barcelona.
T. +34 938 604 923
E-mail: info@bossauto.com
www.bossauto.com

@bossauto_innova

MASK'&'UP

BOSSAUTO
Everyday Improving

UNA CINTA DE ENMASCARAR CON PRECORTE

Ref. 100241	Ref. 100242	Ref. 100243	Ref. 100249
10mm	12mm	15mm	9+11mm

MASK&UP dispone de un sistema de **precorte** cada **38 mm** para su uso en carrocería. El producto consiste en una cinta de papel con adhesivo de base solvente según las características adjuntas, y una cinta flexible de poliéster **190my**, adherida a una de las caras de la cinta de papel. Las características de la cinta permiten soportar temperaturas de hasta **120°C** y no deja residuos una vez terminada la aplicación.

Está disponible en **4 tamaños diferentes**. Permite cubrir tanto las gomas de los cristales del coche como las molduras o los parabrisas. La cinta debe colocarse detrás de la goma del parabrisas.

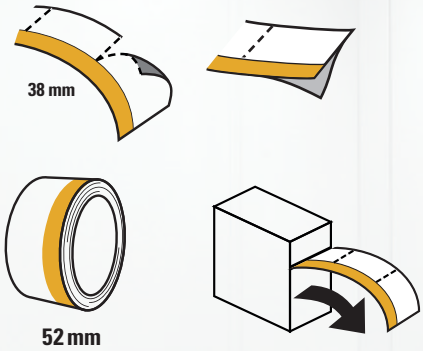

- Resistente al agua
- Secado con lámparas **UV**
- Resiste temperaturas hasta **120ºC**

APLICACIÓN

- Tira de plástico en una cinta autoadhesiva que facilita el enmascaramiento de parabrisas y ventanas nuevas.
- Facilita el enmascaramiento de las esquinas.
- Evita el rociado de las gomas.
- Precortada cada 38 mm para una fácil aplicación.

BOSSAUTO INNOVA, S.A.U.
Pol. Ind. Valldoriolf Thomas Edison 16, 08430
La Roca del Vallés. Barcelona.
T. +34 938 604 923
E-mail: info@bossauto.com
www.bossauto.com

@bossauto_innova