XFOAM

BURLETE DE ENMASCARAR

TU MEJOR OPCIÓN DE BURLETE DE ENMASCARAR

BOSSAUTO
Everyday Improving

Ref. 100713 ø13 mm **Ref. 100719** ø19 mm

Este burlete está diseñado para cubrir las aberturas de las zonas móviles del vehículo como capós, maleteros y puertas. Su espuma extremadamente flexible permite una rápida protección del vehículo. **XFOAM** se comercializa en **dos** diámetros diferentes en función del ancho de la superficie a enmascarar: **ø13mm y ø19mm**. **XFOAM** garantiza una perfecta estanqueidad, evitando los pulverizados indeseados en el interior del vehículo. Además, dispone de un adhesivo de alta calidad que no deja ningún residuo después de su utilización. Se recomienda su aplicación en todos los acabados del vehículo.

CARACTERÍSTICAS PRINCIPALES

- No produce bordes logrando acabados.
- Fácil aplicación y más rápida que cualquier otro sistema de enmascaramiento.
- Alto rendimiento y protección en cualquier situación entre puertas, capós y portones traseros incluso en vehículos pesados.
- Fácil retirada del vehículo sin dejar residuos una vez finalizado el trabajo.
- Versatilidad en otras aplicaciones como imprimaciones sin dejar bordes y facilitando el posterior lijado.

A DENSIDAD Y DEFORMACIÓN DEL XFOAM

Consigue una protección total en las áreas colocadas gracias a su forma redonda y a su mayor volumen.

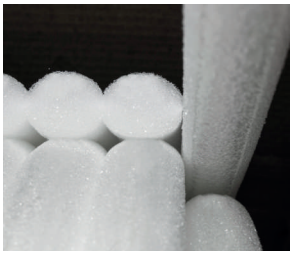

B CONTACTO DEL ADHESIVO

Una menor superficie de contacto entre la espuma y el pegamento reduce el riesgo de desgarro al desenrollar la espuma de enmascarar.

C ROLLO

Consigue un desenrollado fácil y sin tensión hasta el final del rollo.

BOSSAUTO INNOVA, S.A.U.
Pol. Ind. Valldoriolf Thomas Edison 16, 08430
La Roca del Vallés. Barcelona.
T. +34 938 604 923
E-mail: info@bossauto.com
www.bossauto.com

@bossauto_innova

3LINE

BURLETE DE RELLENO

EL ÚNICO BURLETE DE RELLENO EN EL MERCADO

BOSSAUTO
Everyday Improving

Ref. 106652

REDUCE EL TIEMPO DE APLICACIÓN

6 TIRAS DE 5 METROS

FÁCIL FIJACIÓN

3LINE es un producto innovador y único en el mercado. Es la solución óptima para evitar que la pintura penetre en las zonas no deseadas.

La espuma de alta densidad, extremadamente consistente y sin adhesivo, es muy flexible. La principal característica deL **3LINE** es su versatilidad. Un producto **3 en 1** gracias a los 3 diámetros diferentes que permiten una guía óptima, un anclaje perfecto y una excelente absorción.

Las ventajas más relevantes que se obtienen con nuestro burlete **3LINE** son:

- Elimina los bordes, consiguiendo un acabado perfecto y liso.
- No es necesario abrir las puertas del coche para colocarlo.
- Muy recomendable para enmascarar las juntas entre puertas, gracias a su forma no se desprende en zonas verticales a diferencia de otros burletes utilizados para el proceso de preparación de superficies.

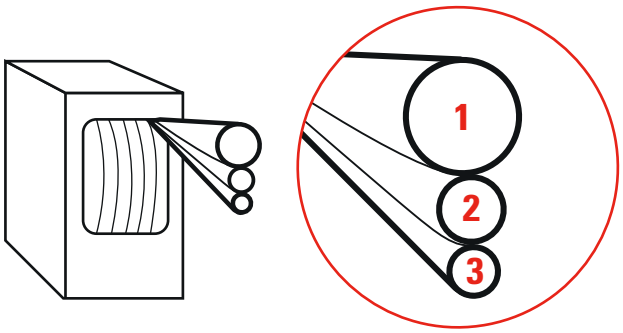

1 8x11 mm	2 5x5 mm	3 3x3 mm
Absorbente	Fijador	Guía

BOSSAUTO INNOVA, S.A.U.
Pol. Ind. Valldoriolf Thomas Edison 16, 08430
La Roca del Vallés. Barcelona.
T. +34 938 604 923
E-mail: info@bossauto.com
www.bossauto.com

@bossauto_innova